USER MANUAL



BLISS

Wireless Gaming Headset

EN | ENGLISH 01

ES | ESPAÑOL 05

DE | DEUTSCH 09

FR | FRANÇAIS 13

CH | 中文 17

AR | العربية 21

PL | POLSKI 25

UA | УКРАЇНСЬКА 29

RU | РУССКИЙ 33

EN

Thank you for choosing Proove Gaming! Please read the user manual carefully before using the product.

Product Parameters

Material: ABS
Bluetooth version: 5.4
Protocols: A2DP, HFP, HSP, AVRCP
Decoder: SBC
Speaker size: Ø40mm
Port: Type-C
Speaker sensitivity: 112±3dB
Microphone sensitivity: -42±3dB
Battery type: lithium
Battery capacity: 600mAh
Operating time: ~34 h
Battery charging time: 2 h
Operation modes: Bluetooth, AUX
Operating voltage: 3.7V
Frequency range: 20Hz-20kHz
Impedance: 32Ω±15%
Product size: 185x82.5x193mm
Weight: 230g

Package

- Headphones x1
- Audio cable x1
- Type-C charging cable x1
- Warranty card x1
- User manual x1
- Stickers x1

Product details

1. Left earpiece
2. Right earpiece
3. Volume control wheel
4. M button
5. Retractable microphone
6. AUX port
7. Type-C port
8. POWER button

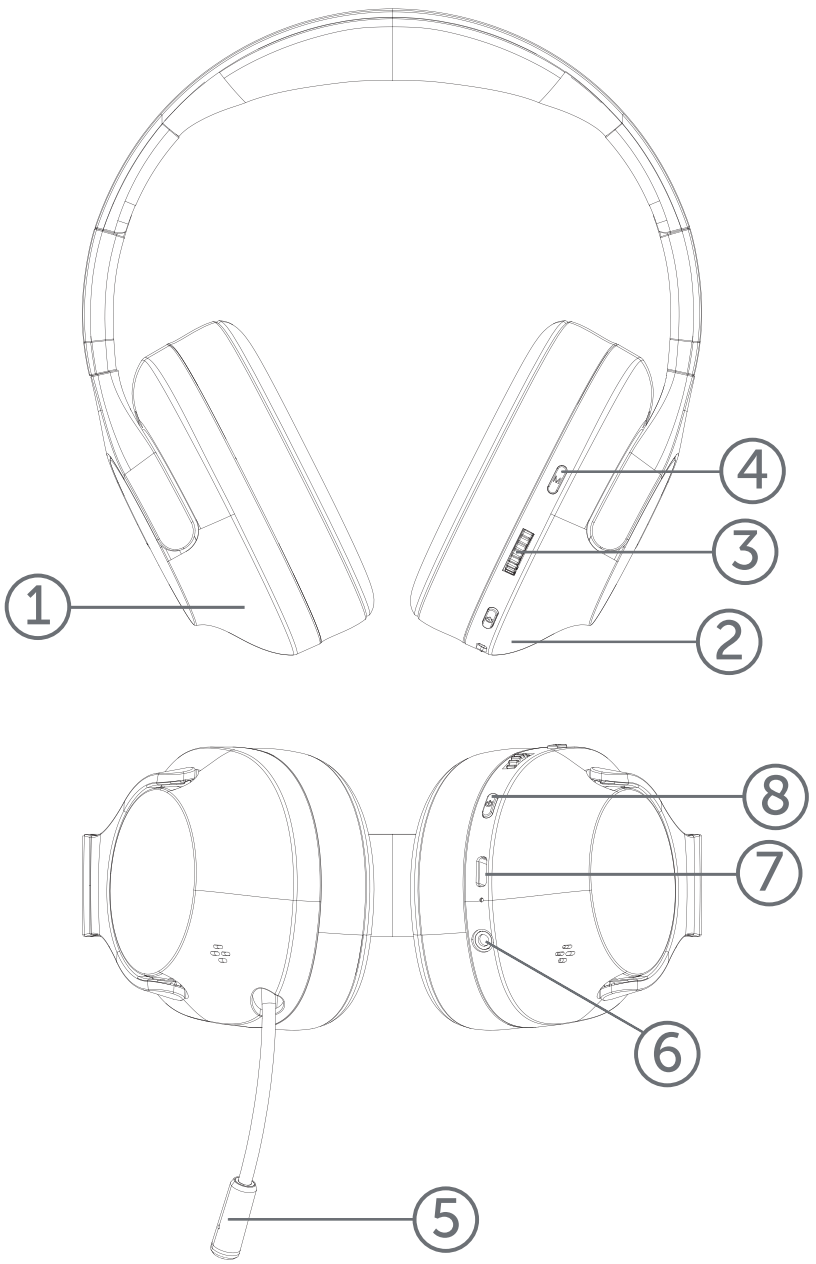

Product operation

Description of LED indicators:

State	Description
Connection	Flashing red and blue
On	The blue light is on for 2 seconds and then enters the pairing state, flashing red and blue alternately
Standby mode	Stable blue
Low battery	Flashing red
Charging	Steady red, turns off when fully charged

Main functions of the keys:

Function	Description
On	Hold down the POWER button for 2 seconds to turn on. The indicator flashes red and blue.
Off	Hold down the POWER button for 2 seconds to turn off.

Volume control:

Action	Description
Volume	Turn the button to adjust the volume.

Track management:

Action	Description
Next track	Press the POWER button twice.
Previous track	Press the POWER button three times.

Multifunction button:

Action	Description
Pause music	Press the POWER button.
Music playback	Press the POWER button.
Answering the call	Press the POWER button.
Ending a call	Press the POWER button.
Call rejection	Press the POWER button twice.

Turning the microphone off/on:

Action	Description
Muting the microphone	Press "M" to mute the microphone, the indicator light will go out with a voice alert.
Turning on the microphone	Press "M" again to activate the microphone with voice alert.

Connection

1. The first time you use this headset, you will need to set it up as an input and output device.
2. Right-click the speaker icon on the taskbar and select “Sounds”.
3. Set the “PG Bliss” device as the default value in the “Playback” tab.

Headphone equaliser app

1. Install the equaliser app on your phone. You can download it from the official website using the QR code.

QR for App

2. Connect your headphones to your phone via Bluetooth. The equaliser only works with headphones when connected via Bluetooth.
3. Open the app and make sure the headphones are correctly recognised.
4. Adjust the equaliser according to your preferences for optimal sound.

Warning

- Please use a 5V-1A/5V-2A charger to charge the headphones. Using a charger with a higher voltage may damage the device.
- If the earbuds are not used for more than 3 months, please charge them before use.
- When receiving the earbuds, please fully charge them before use.
- Do not open or modify the products.
- Do not disassemble the device or attempt to perform any maintenance yourself.
- If the product is in an environment where the temperature is outside the permissible range, turn off the device and wait until the operating temperature stabilizes within the specified range.
- Do not allow liquids to get on the product.

Failure to observe the operating instructions may result in malfunctioning of the product and void the warranty.

ES

Gracias por elegir Proove Gaming. Lea atentamente el manual de usuario antes de utilizar el producto.

Parámetros del producto

Material: ABS
Versión Bluetooth: 5.4
Protocolos: A2DP, HFP, HSP, AVRCP
Decodificador: SBC
Tamaño del altavoz: Ø40mm
Puerto: Type-C
Sensibilidad del altavoz: 112±3dB
Sensibilidad del micrófono: -42±3dB
Tipo de batería: litio
Capacidad de la batería: 600mAh
Tiempo de funcionamiento: ~34 h
Tiempo de carga de la batería: 2 h
Modos de funcionamiento: Bluetooth, AUX
Voltaje de funcionamiento: 3.7V
Rango de frecuencia: 20Hz-20kHz
Impedancia: 32Ω±15%
Tamaño del producto: 185x82.5x193mm
Peso: 230g

Paquete

- Auriculares x1
- Cable de audio x1
- Cable de carga Type-C x1
- Tarjeta de garantía x1
- Manual del usuario x1
- Pegatinas x1

Detalles del producto

1. Auricular izquierdo
2. Auricular derecho
3. Rueda de control de volumen
4. Botón M
5. Micrófono retráctil
6. Puerto AUX
7. Puerto Type-C
8. Botón POWER

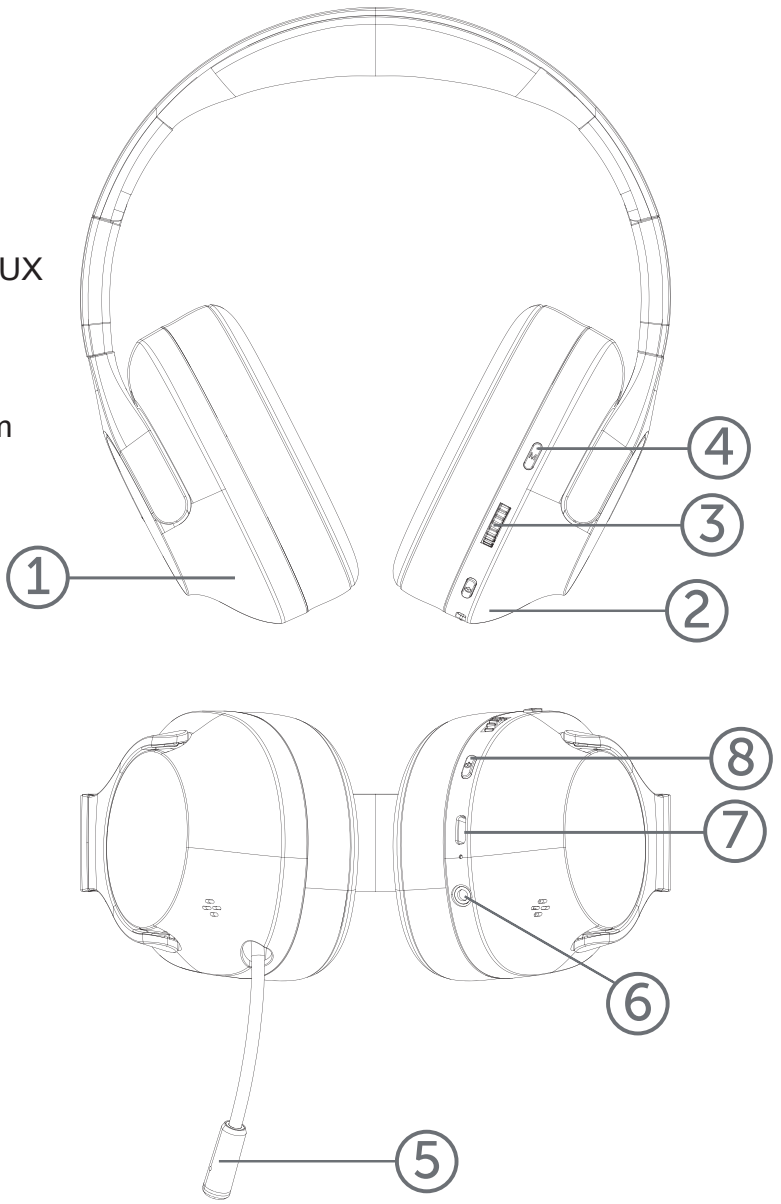

Funcionamiento del producto

Descripción de los indicadores LED:

Estado	Descripción
Conexión	Rojo y azul intermitentes
On	La luz azul se enciende durante 2 segundos y luego entra en el estado de emparejamiento, parpadeando en rojo y azul alternativamente
Modo de espera	Azul estable
Batería baja	Rojo intermitente
Cargando	Rojo fijo, se apaga cuando está completamente cargado

Principales funciones de las teclas:

Función	Descripción
On	Mantenga pulsado el botón POWER durante 2 segundos para encenderlo. El indicador parpadea en rojo y azul.
Off	Mantenga pulsado el botón POWER durante 2 segundos para apagar.

Control de volumen:

Acción	Descripción
Volumen	Gira el botón para ajustar el volumen.

Gestión de vías:

Acción	Descripción
Siguiente pista	Pulse dos veces el botón POWER.
Pista previa	Pulse tres veces el botón POWER.

Botón multifunción:

Acción	**Descripción**
Pausa música	Pulse el botón POWER..
Reproducción de música	Pulse el botón POWER.
Responder a la llamada	Pulse el botón POWER.
Finalizar una llamada	Pulse el botón POWER.
Rechazo de llamada	Pulsa dos veces el botón POWER.

Apagar/encender el micrófono:

Acción	**Descripción**
Silenciar el micrófono	Pulse «M» para silenciar el micrófono, la luz indicadora se apagará con una alerta de voz.
Encender el micrófono	Pulse de nuevo «M» para activar el micrófono con alerta de voz.

Conexión de:

1. La primera vez que utilice este auricular, deberá configurarlo como dispositivo de entrada y salida.
2. Haga clic con el botón derecho del ratón en el icono del altavoz de la barra de tareas y seleccione "Sonidos".
3. Configura el dispositivo "PG Bliss" como valor predeterminado en la pestaña "Reproducción".

Aplicación ecualizadora de auriculares

1. Instala la aplicación del ecualizador en tu teléfono. Puedes descargarla desde el sitio web oficial utilizando el código QR.

QR for App

2. Conecta los auriculares al teléfono mediante Bluetooth. El ecualizador sólo funciona con auriculares conectados por Bluetooth.
3. Abre la aplicación y asegúrate de que los auriculares se reconocen correctamente.
4. Ajusta el ecualizador según tus preferencias para obtener un sonido óptimo.

Advertencia

- Utiliza un cargador de 5V-1A/5V-2A para cargar los auriculares. El uso de un cargador con un voltaje superior puede dañar el dispositivo.
- Si los auriculares no se utilizan durante más de 3 meses, cárguelos antes de usarlos.
- Cuando reciba los auriculares, cárguelos completamente antes de utilizarlos.
- No abra ni modifique los productos.
- No desmonte el dispositivo ni intente realizar ninguna operación de mantenimiento.
- Si el producto se encuentra en un entorno en el que la temperatura está fuera del rango permitido, apague el dispositivo y espere hasta que la temperatura de funcionamiento se estabilice dentro del rango especificado.
- No permita que entren líquidos en el producto.

El incumplimiento de las instrucciones de uso puede provocar el mal funcionamiento del producto y anular la garantía.

DE

Vielen Dank, dass Sie sich für Proove Gaming entschieden haben! Bitte lesen Sie das Benutzerhandbuch sorgfältig durch, bevor Sie das Produkt verwenden.

Produkt-Parameter

Material: ABS
Bluetooth Version: 5.4
Protokolle: A2DP, HFP, HSP, AVRCP
Decoder: SBC
Lautsprechergröße: Ø40mm
Anschluss: Type-C
Lautsprecherempfindlichkeit: 112±3dB
Mikrofon-Empfindlichkeit: -42±3dB
Batterietyp: Lithium
Batteriekapazität: 600mAh
Betriebszeit: ~34 Std
Batterieladezeit: 2 Std
Betriebsarten: Bluetooth, AUX
Betriebsspannung: 3.7V
Frequenzbereich: 20Hz-20kHz
Impedanz: 32Ω±15%
Produktgröße: 185x82.5x193mm
Gewicht: 230g

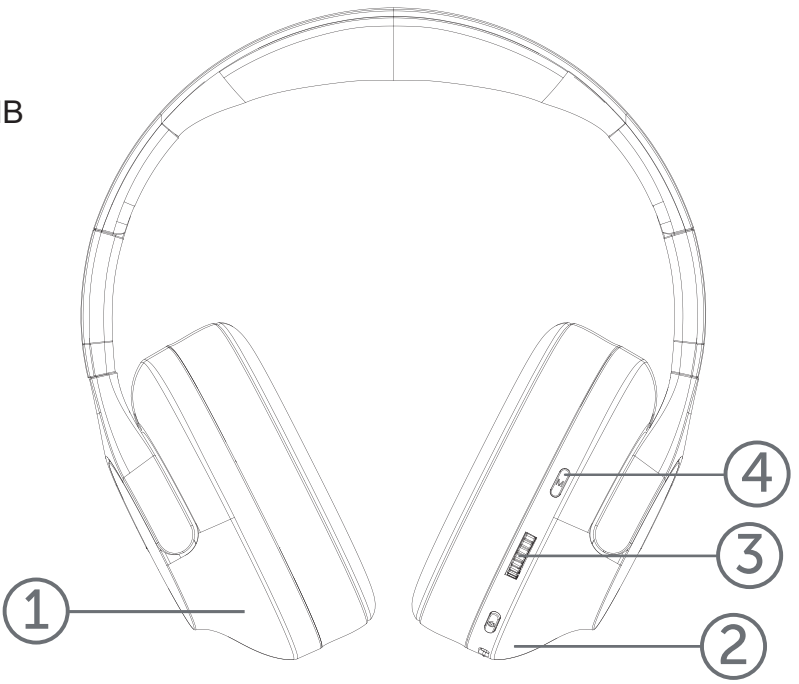

Paket

- Kopfhörer x1
- Audiokabel x1
- Type-C Ladekabel x1
- Garantiekarte x1
- Benutzerhandbuch x1
- Aufkleber x1

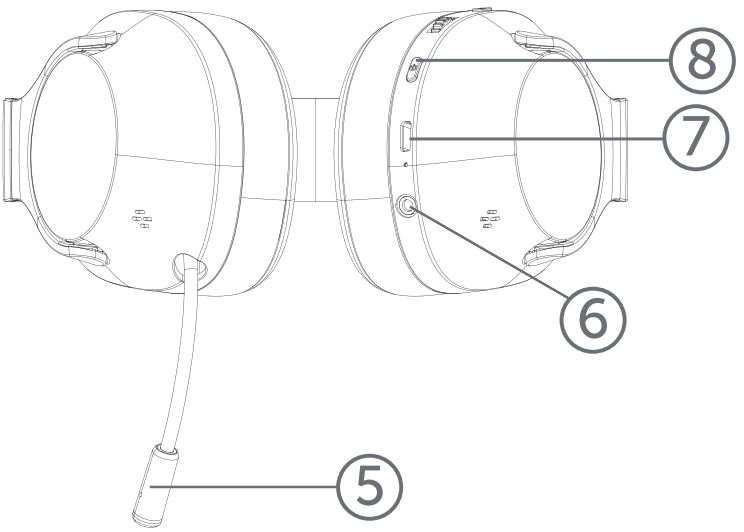

Einzelheiten zum Produkt

1. Linker Ohrhörer
2. Rechter Ohrhörer
3. Lautstärkeregler
4. Taste M
5. Einziehbares Mikrofon
6. AUX-Anschluss
7. Type-C-Anschluss
8. POWER-Taste

Betrieb des Produkts

Beschreibung der LED-Anzeigen:

Staat	**Beschreibung**
Verbindung	Rot und blau blinkend
On	Das blaue Licht leuchtet 2 Sekunden lang und geht dann in den Kopplungszustand über, wobei es abwechselnd rot und blau blinkt
Standby-Modus	Stabiles Blau
Schwache Batterie	Rot blinkend
Aufladen	Dauerhaft rot, schaltet sich aus, wenn sie vollständig aufgeladen ist

Hauptfunktionen der Tasten:

Funktion	**Beschreibung**
Auf	Halten Sie die POWER-Taste 2 Sekunden lang gedrückt, um das Gerät einzuschalten. Die Anzeige blinkt rot und blau.
Aus	Halten Sie die POWER-Taste 2 Sekunden lang gedrückt, um das Gerät auszuschalten.

Lautstärkeregler:

Aktion	**Beschreibung**
Band	Drehen Sie den Knopf, um die Lautstärke einzustellen.

Verwaltung der Gleise:

Aktion	**Beschreibung**
Nächster Titel	Drücken Sie zweimal die POWER-Taste.
Vorheriger Titel	Drücken Sie dreimal die POWER-Taste.

Multifunktionstaste:

Aktion	**Descripción**
Musik pausieren	Drücken Sie die POWER-Taste.
Musikwiedergabe	Drücken Sie die POWER-Taste.
Beantwortung des Anrufs	Drücken Sie die POWER-Taste.
Beenden eines Anrufs	Drücken Sie die POWER-Taste.
Ablehnung eines Anrufs	Drücken Sie zweimal die POWER-Taste.

Ausschalten/Einschalten des Mikrofons:

Aktion	**Beschreibung**
Stummschaltung des Mikrofons	Drücken Sie „M“, um das Mikrofon stumm zu schalten, die Anzeigeleuchte erlischt mit einem Sprachsignal.
Einschalten des Mikrofons	Drücken Sie erneut „M“, um das Mikrofon mit Sprachausgabe zu aktivieren.

Anschließen:

1. Wenn Sie dieses Headset zum ersten Mal verwenden, müssen Sie es als Ein- und Ausgabegerät einrichten.
2. Klicken Sie mit der rechten Maustaste auf das Lautsprechersymbol in der Taskleiste und wählen Sie "Sounds".
3. Legen Sie auf der Registerkarte "Wiedergabe" das Gerät "PG Bliss" als Standardwert fest.

Kopfhörer-Equalizer-App

1. Installieren Sie die Equalizer-App auf Ihrem Telefon. Sie können sie über den QR-Code von der offiziellen Website herunterladen.

QR for App

2. Verbinden Sie Ihren Kopfhörer über Bluetooth mit Ihrem Telefon. Der Equalizer funktioniert nur mit Kopfhörern, die über Bluetooth verbunden sind.
3. Öffnen Sie die App und vergewissern Sie sich, dass der Kopfhörer korrekt erkannt wird.
4. Stellen Sie den Equalizer nach Ihren Vorlieben ein, um einen optimalen Klang zu erzielen.

Warnung

- Bitte verwenden Sie zum Aufladen des Kopfhörers ein 5V-1A/5V-2A-Ladegerät. Die Verwendung eines Ladegeräts mit einer höheren Spannung kann das Gerät beschädigen.
- Wenn die Ohrhörer länger als 3 Monate nicht benutzt werden, laden Sie sie bitte vor dem Gebrauch auf.
- Wenn Sie die Ohrstöpsel erhalten, laden Sie sie bitte vor der Verwendung vollständig auf.
- Öffnen oder verändern Sie die Produkte nicht.
- Nehmen Sie das Gerät nicht auseinander und versuchen Sie nicht, es selbst zu warten.
- Wenn sich das Produkt in einer Umgebung befindet, in der die Temperatur außerhalb des zulässigen Bereichs liegt, schalten Sie das Gerät aus und warten Sie, bis sich die Betriebstemperatur innerhalb des angegebenen Bereichs stabilisiert hat.
- Achten Sie darauf, dass keine Flüssigkeiten auf das Gerät gelangen.

Die Nichtbeachtung der Bedienungsanleitung kann zu Fehlfunktionen des Produkts und zum Erlöschen der Garantie führen.

FR

Merci d'avoir choisi Proove Gaming! Veuillez lire attentivement le manuel d'utilisation avant d'utiliser le produit.

Paramètres du produit

Matériau: ABS
Version Bluetooth: 5.4
Protocoles: A2DP, HFP, HSP, AVRCP
Décodeur: SBC
Taille du haut-parleur: Ø40mm
Port: Type-C
Sensibilité du haut-parleur: 112±3dB
Sensibilité du microphone: -42±3dB
Type de batterie: lithium
Capacité de la batterie: 600mAh
Durée de fonctionnement: ~34 h
Temps de charge de la batterie: 2 h
Modes de fonctionnement: Bluetooth, AUX
Tension de fonctionnement: 3.7V
Gamme de fréquences: 20Hz-20kHz
Impédance: 32Ω±15%
Taille du produit: 185x82.5x193mm
Poids: 230g

Paquet

- Casque d'écoute x1
- Câble audio x1
- Câble de charge de Type-C x1
- Carte de garantie x1
- Mode d'emploi x1
- Autocollants x1

Détails du produit

1. Ecouteur gauche
2. Ecouteur droit
3. Molette de réglage du volume
4. Bouton M
5. Microphone rétractable
6. Connecteur AUX
7. Port Type-C
8. Bouton POWER

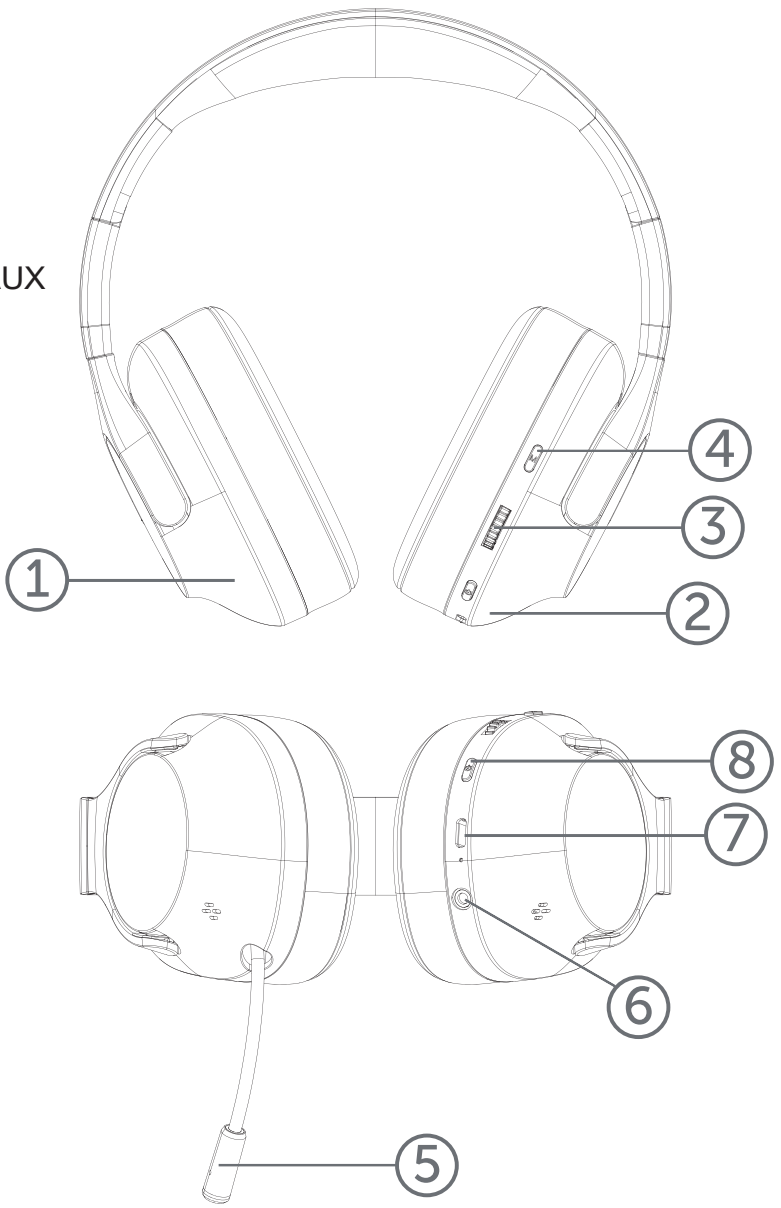

Fonctionnement du produit

Description des indicateurs LED:

État	Description
Connexion	Clignotant en rouge et bleu
Sur	Le voyant bleu reste allumé pendant 2 secondes, puis passe à l'état d'appairage, en clignotant alternativement en rouge et en bleu
Mode veille	Bleu stable
Pile faible	Rouge clignotant
Chargement	Rouge fixe, s'éteint lorsque la charge est complète

Principales fonctions des touches

Fonction	Description
Sur	Maintenez la touche POWER enfoncée pendant 2 secondes pour allumer l'appareil. L'indicateur clignote en rouge et en bleu.
Arrêt	Maintenez la touche POWER enfoncée pendant 2 secondes pour éteindre l'appareil.

Volume control:

Action	Description
Volume	Tournez le bouton pour régler le volume.

Gestion des voies:

Action	Description
Prochaine piste	Appuyez deux fois sur la touche POWER.
Voie précédente	Appuyez trois fois sur la touche POWER.

Bouton multifonction:

Action	Description
Mettre la musique en pause	Appuyez sur la touche POWER.
Lecture de musique	Appuyez sur la touche POWER.
Répondre à l'appel	Appuyez sur la touche POWER.
Mettre fin à un appel	Appuyez sur la touche POWER.
Refus d'appel	Appuyez deux fois sur la touche POWER.

Désactivation/activation du microphone:

Action	Description
Mise en sourdine du microphone	Appuyer sur « M » pour couper le microphone, le voyant s'éteint avec une alerte vocale.
Mise en marche du microphone	Appuyer sur « M » pour activer le microphone avec alerte vocale.

Connexion:

1. La première fois que vous utiliserez ce casque, vous devrez le configurer en tant que périphérique d'entrée et de sortie.
2. Cliquez avec le bouton droit de la souris sur l'icône du haut-parleur dans la barre des tâches et sélectionnez "Sons".
3. Définissez le périphérique "PG Bliss" comme valeur par défaut dans l'onglet "Playback".

Application d'égaliseur pour casque d'écoute

1. Installez l'application de l'égaliseur sur votre téléphone. Vous pouvez la télécharger à partir du site web officiel en utilisant le code QR.

QR for App

2. Connectez votre casque à votre téléphone via Bluetooth. L'égaliseur ne fonctionne qu'avec des écouteurs connectés via Bluetooth.
3. Ouvrez l'application et assurez-vous que les écouteurs sont correctement reconnus.
4. Réglez l'égaliseur en fonction de vos préférences pour un son optimal.

Avertissement

- Veuillez utiliser un chargeur 5V-1A/5V-2A pour charger le casque. L'utilisation d'un chargeur d'une tension supérieure peut endommager l'appareil.
- Si les écouteurs ne sont pas utilisés pendant plus de 3 mois, veuillez les recharger avant de les utiliser.
- Lorsque vous recevez les écouteurs, chargez-les complètement avant de les utiliser.
- Ne pas ouvrir ou modifier les produits.
- Ne démontez pas l'appareil et n'essayez pas de l'entretenir vous-même.
- Si le produit se trouve dans un environnement où la température est en dehors de la plage autorisée, éteignez l'appareil et attendez que la température de fonctionnement se stabilise dans la plage spécifiée.
- Ne laissez pas de liquides pénétrer dans l'appareil.

Le non-respect des instructions d'utilisation peut entraîner un dysfonctionnement du produit et annuler la garantie.

CH

感谢您选择 Proove Gaming！请在使用前仔细阅读用户手册.

产品参数

材料: ABS
蓝牙版本: 5.4
协议: A2DP, HFP, HSP, AVCP
解码器: SBC
扬声器尺寸: Ø40mm
端口: Type-C
扬声器灵敏度: 112±3dB
麦克风灵敏度: -42±3dB
电池类型: 锂电池
电池容量: 600mAh
操作时间: ~34 小时
电池充电时间: 2 小时
操作模式: Bluetooth, AUX
工作电压: 3.7V
频率范围: 20Hz-20kHz
阻抗: 32Ω±15%
产品尺寸: 185x82.5x193mm
重量: 230g

配件

- 耳机 x1
- 音频线 x1
- Type-C 充电线 x1
- 保修卡 x1
- 说明书 x1
- 贴纸 x1

产品详情

1. 左耳机
2. 右耳机
3. 音量控制轮
4. M 按钮
5. 伸缩式麦克风
6. AUX 连接器
7. Type-C 接口
8. 电源按钮

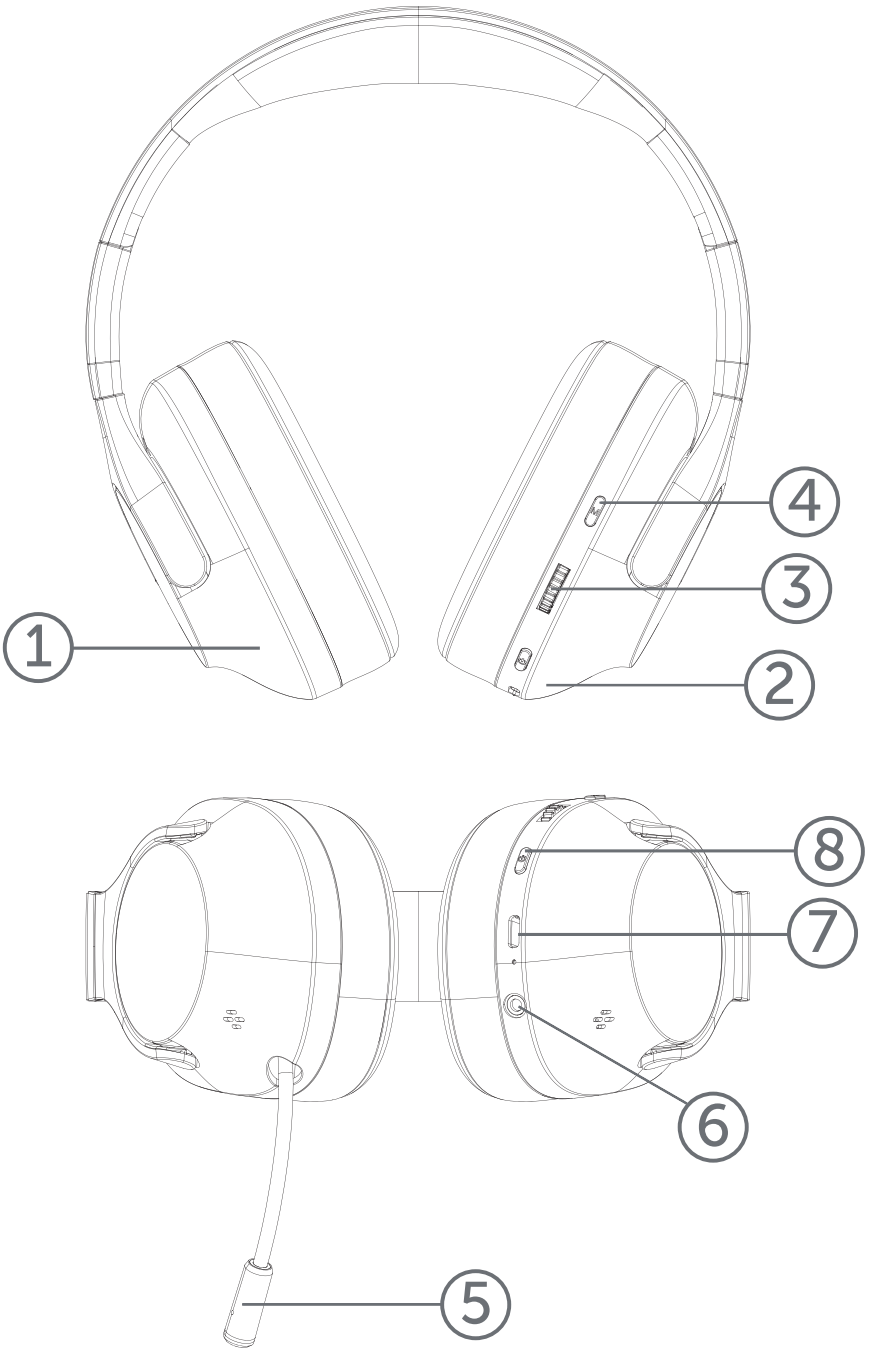

设备操作

LED 指示灯说明：

国家	说明
连接	红蓝闪烁
关于	蓝灯亮 2 秒后进入配对状态,红蓝交替闪烁
待机模式	稳定的蓝色
电池电量不足	红色闪烁
充电	稳定的红色，充满电后熄灭

按键的主要功能:

功能	说明
关于	按住 POWER（电源）按钮 2 秒钟打开。指示灯会闪烁红色和蓝色。
关闭	按住 POWER 按钮 2 秒钟关闭。

音量控制：

行动	说明
卷数	转动按钮调节音量。

轨道管理：

行动	说明
下一条赛道	按两次 POWER 按钮。
上一赛道	按三次 POWER 按钮。

多功能按钮：

行动	说明
暂停音乐	按 POWER 按钮。
音乐播放	按 POWER 按钮。
接听电话	按 POWER 按钮。
结束通话	按 POWER 按钮。
拒绝来电	按两次POWER按钮。

关闭/打开麦克风：

行动	说明
麦克风静音	按 "M "键使麦克风静音，指示灯将熄灭并发出语音提示。
打开麦克风	再按一次 "M"，激活带语音提示的麦克风。

连接

1. 第一次使用这款耳机时，您需要将其设置为输入和输出设备.
2. 右键单击任务栏上的扬声器图标并选择 “Sounds”(声音).
3. 在 “播放 ” 选项卡中将 "PG Bliss " 设备设置为默认值.

耳机均衡器应用程序

1. 在手机上安装均衡器应用程序. 您可以使用二维码从官方网站下载.

QR for App

2. 通过蓝牙将耳机连接到手机. 只有通过蓝牙连接耳机时, 均衡器才能工作.
3. 打开应用程序, 确保耳机被正确识别.
4. 根据您的偏好调节均衡器, 以获得最佳音效.

警告

- 请使用 5V-1A/5V-2A 充电器为耳机充电. 使用更高电压的充电器可能会损坏设备.
- 如果耳塞使用时间不超过 3 个月,请在使用前充电.
- 收到耳塞后,请在使用前充满电.
- 请勿打开或修改产品.
- 请勿自行拆卸设备或尝试进行任何维护.
- 如果产品所处环境温度超出允许范围,请关闭设备并等待工作温度稳定在规定范围内.
- 不要让液体沾到产品上.

不遵守操作说明可能导致产品故障并使保修失效.

شكراً لاختيارك Gaming Proove! يُرجى قراءة دليل المستخدم بعناية قبل استخدام المنتج.

معلمات المنتج

المادة: ABS
إصدار البلوتوث: 5.4
البروتوكولات: A2DP, HFP, HSP, AVRCP
الترميز: SBC
حجم مكبر الصوت: Ø40mm
المنفذ: Type-C
حساسية السماعة: 3dB±112
حساسية الميكروفون: -3dB±42
نوع البطارية: ليثيوم
سعة البطارية: 600mAh
وقت التشغيل: ~34 ساعة
وقت شحن البطارية: 2 ساعة
أنماط التشغيل: Bluetooth, AUX
جهد التشغيل: 3.7V
طاق التردد: 20Hz-20kHz
المقاومة: 32Ω±15%
حجم المنتج: 185x82.5x193mm
الوزن: 230g

علية

- سماعات الرأس x1
- كابل للصوت x1
- كابل شحن من x1Type-C
- بطاقة الضمان ×1
- دليل المستخدم ×1
- ملصقات ×1

تفاصيل المنتج

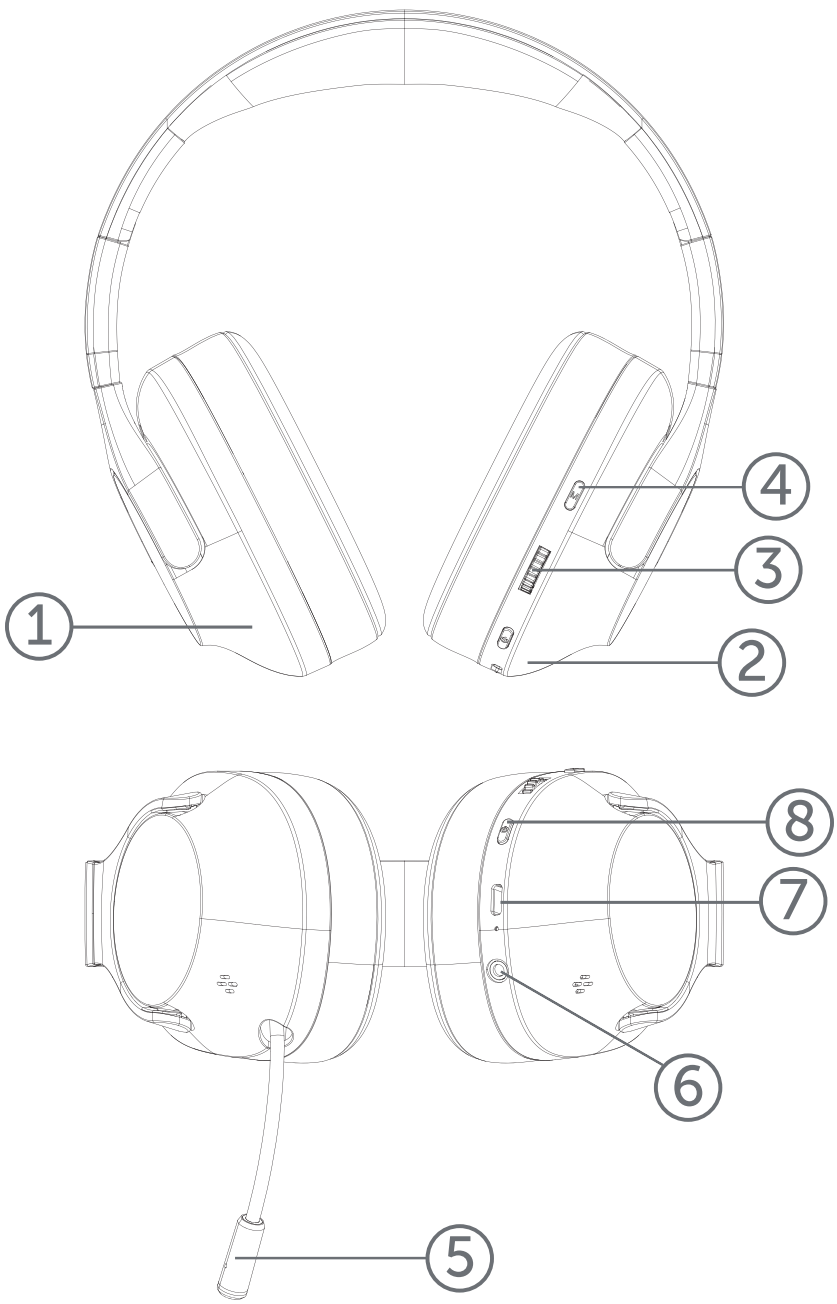

1. سماعة الأذن اليسرى
2. سماعة الأذن اليمنى
3. عجلة التحكم في مستوى الصوت
4. الزر M
5. ميكروفون قابل للسحب
6. موصل AUX
7. منفذ من النوع C
8. زر الطاقة

تشغيل المنتج

وصف مؤشرات :LED

وصف	حالة
وميض باللونين الأحمر والأزرق	اتصال
يضيء الضوء الأزرق لمدة 2S ثم يدخل في حالة الاقتران، ويومض باللونين الأحمر والأزرق بالتناوب	على
أزرق ثابت	تعليق
وميض أحمر	البطارية ضعيفة
أحمر ثابت، ينطفئ عند شحنه بالكامل	تحميل

الوظائف الرئيسية الرئيسية:

وصف	وظيفة
اضغط مع الاستمرار على زر الطاقة لمدة ثانيتين لتشغيل الجهاز. يومض المؤشر باللونين الأحمر والأزرق.	على
اضغط مع الاستمرار على زر الطاقة لمدة ثانيتين لإيقاف تشغيل الجهاز.	قف

التحكم في مستوى الصوت:

وصف	فعل
أدر المقبض لضبط مستوى الصوت.	مقدار

إدارة المسار:

وصف	فعل
اضغط على زر الطاقة مرتين.	الأغنية التالية
اضغط على زر الطاقة ثلاث مرات.	المسار السابق

زر متعدد الوظائف:

وصف	فعل
اضغط على زر الطاقة.	إيقاف الموسيقى مؤقتًا
اضغط على زر الطاقة.	تشغيل الموسيقى
اضغط على زر الطاقة.	ردي على المكالمة
نيترم POWER رز ىلع طغضا	إنهاء المكالمة
اضغط على الزر مرتين.	رفض المكالمة

تعطيل/تمكين الميكروفون:

وصف	فعل
اضغط على "M" لكتم صوت الميكروفون، وينطفئ ضوء المؤشر مع تنبيه صوتي.	كتم صوت الميكروفون
اضغط على "M" لتنشيط الميكروفون مع التنبيه الصوتي.	تشغيل الميكروفون

التوصيل

1. في المرة الأولى التي تستخدم فيها سماعة الرأس هذه، ستحتاج إلى إعدادها كجهاز إدخال وإخراج.
2. انقر بزر الماوس الأيمن على أيقونة مكبر الصوت على شريط المهام وحدد "أصوات".
3. قم بتعيين جهاز "PG Bliss" كقيمة افتراضية في علامة التبويب "تشغيل".

تطبيق موازن سماعة الرأس

1. قم بتثبيت تطبيق المعادل على هاتفك. يمكنك تنزيله من الموقع الرسمي باستخدام رمز الاستجابة السريعة.

QR for App



2. قم بتوصيل سماعات الرأس بهاتفك عبر Bluetooth. يعمل المعادل فقط مع سماعات الرأس عند توصيلها عبر البلوتوث.
3. افتح التطبيق وتأكد من التعرف على سماعات الرأس بشكل صحيح.
4. اضبط المعادل وفقاً لتفضيلاتك للحصول على الصوت الأمثل.

تحذير

- يُرجى استخدام شاحن بجهد 5 فولت-1 أمبير/5 فولت-2 أمبير لشحن جسم جهاز الإرسال. قد يؤدي استخدام شاحن بجهد أعلى إلى تلف الشاحن.
- إذا لم يتم استخدام سماعات الأذن لأكثر من 3 أشهر، فيرجى شحنها قبل استخدامها.
- عند استلام سماعات الأذن، قم بشحنها بالكامل قبل استخدامها.
- لا تفتح أو تعدل المنتجات.
- لا تقم بتفكيك الجهاز أو محاولة صيانته بنفسك.
- إذا كان المنتج في بيئة تكون درجة الحرارة فيها خارج النطاق المسموح به، فأوقف تشغيل الجهاز وانتظر حتى تستقر درجة حرارة التشغيل ضمن النطاق المحدد.
- لا تسمح للسوائل بالدخول إلى الجهاز.

القد يؤدي عدم اتباع تعليمات الاستخدام إلى حدوث خلل في المنتج وإبطال الضمان.

PL

Dziękujemy za wybranie Proove Gaming! Przed rozpoczęciem korzystania z produktu należy uważnie przeczytać instrukcję obsługi.

Parametry produktu

Materiał: ABS
Wersja Bluetooth: 5.4
Protokoły: A2DP, HFP, HSP, AVRCP
Dekoder: SBC
Rozmiar głośnika: Ø40mm
Port: Type-C
Czułość głośnika: 112±3dB
Czułość mikrofonu: -42±3dB
Typ baterii: litowa
Pojemność baterii: 600mAh
Czas pracy: ~34 h
Czas ładowania baterii: 2 h
Tryby pracy: Bluetooth, AUX
Napięcie robocze: 3.7V
Zakres częstotliwości: 20Hz-20kHz
Impedancja: 32Ω±15%
Rozmiar produktu: 185x82.5x193mm
Waga: 230g

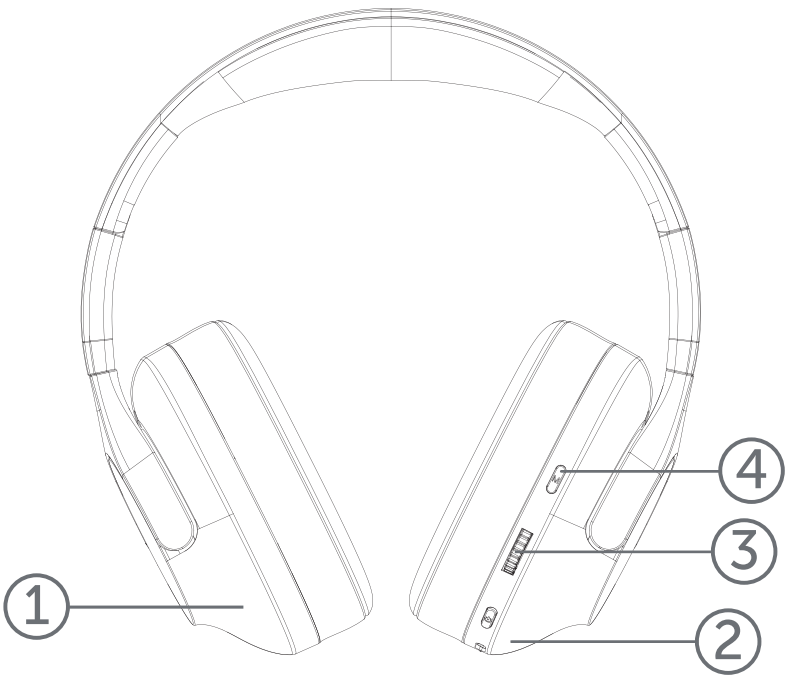

Pakiet

- Słuchawki x1
- Kabel audio x1
- Kabel do ładowania Type-C x1
- Karta gwarancyjna x1
- Podręcznik użytkownika x1
- Naklejki x1

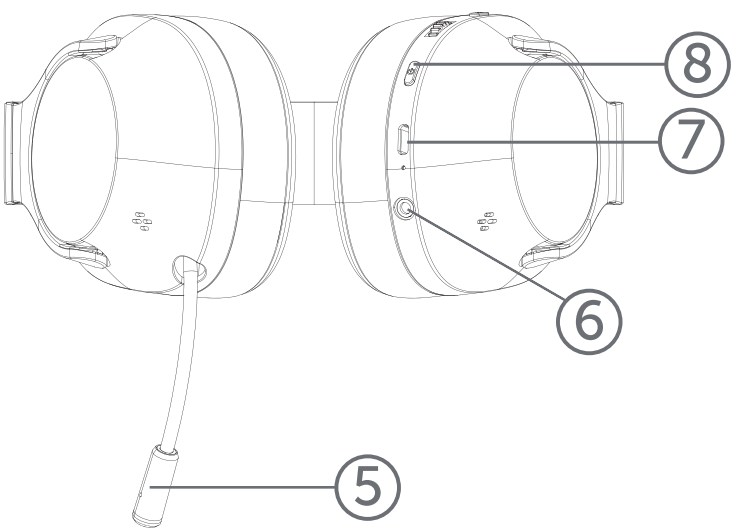

Szczegóły produktu

1. Lewa słuchawka
2. Prawa słuchawka
3. Pokrętło regulacji głośności
4. Przycisk M
5. Chowany mikrofon
6. Złącze AUX
7. Port Type-C
8. Przycisk POWER

Działanie produktu

Opis wskaźników LED:

Stan	Opis
Połączenie	Miga na czerwono i niebiesko
Wł.	Niebieskie światło świeci przez 2 sekundy, a następnie przechodzi w stan parowania, migając na przemian na czerwono i niebiesko
Tryb gotowości	Stabilny niebieski
Rozładowana bateria	Miga na czerwono
Ładowanie	Świeci na czerwono, wyłącza się po pełnym naładowaniu

Główne funkcje przycisków:

Funkcja	Opis
Wł.	Przytrzymaj przycisk POWER przez 2 sekundy, aby włączyć urządzenie. Wskaźnik miga na czerwono i niebiesko.
Wył.	Przytrzymaj przycisk POWER przez 2 sekundy, aby wyłączyć urządzenie.

Regulacja głośności:

Działanie	Opis
Głośność	Obróć przycisk, aby wyregulować głośność.

Zarządzanie utworami:

Działanie	Opis
Następny utwór	Naciśnij dwukrotnie przycisk POWER.
Poprzedni utwór	Naciśnij trzy razy przycisk POWER.

Przycisk wielofunkcyjny:

Działanie	**Opis**
Wstrzymanie odtwarzania muzyki	Naciśnij przycisk POWER.
Odtwarzanie muzyki	Naciśnij przycisk POWER.
Odbieranie połączeń	Naciśnij przycisk POWER.
Kończenie połączenia	Naciśnij przycisk POWER.
Odrzucenie połączenia	Naciśnij dwukrotnie przycisk POWER.

Wyłączanie/włączanie mikrofonu:

Działanie	**Opis**
Wyciszanie mikrofonu	Naciśnij „M”, aby wyciszyć mikrofon, wskaźnik zgaśnie wraz z powiadomieniem głosowym.
Włączanie mikrofonu	Naciśnij „M” ponownie, aby aktywować mikrofon z powiadomieniem głosowym.

Podłączanie

1. Przy pierwszym użyciu tego zestawu słuchawkowego należy skonfigurować go jako urządzenie wejściowe i wyjściowe.
2. Kliknij prawym przyciskiem myszy ikonę głośnika na pasku zadań i wybierz „Dźwięki”.
3. Ustaw urządzenie „PG Bliss” jako wartość domyślną w zakładce „Odtwarzanie”.

Aplikacja korektora dźwięku dla słuchawek

1. Zainstaluj aplikację korektora na swoim telefonie. Można ją pobrać z oficjalnej strony internetowej za pomocą kodu QR



2. Podłącz słuchawki do telefonu przez Bluetooth. Equalizer działa tylko ze słuchawkami podłączonymi przez Bluetooth.
3. Otwórz aplikację i upewnij się, że słuchawki zostały prawidłowo rozpoznane.
4. Dostosuj korektor do swoich preferencji, aby uzyskać optymalny dźwięk.

Ostrzeżenie

- Do ładowania słuchawek należy używać ładowarki 5V-1A/5V-2A. Korzystanie z ładowarki o wyższym napięciu może spowodować uszkodzenie urządzenia.
- Jeśli słuchawki nie były używane przez ponad 3 miesiące, należy je naładować przed użyciem.
- Po otrzymaniu słuchawek należy je w pełni naładować przed użyciem.
- Nie otwierać ani nie modyfikować produktów.
- Nie należy demontować urządzenia ani podejmować prób samodzielnej konserwacji.
- Jeśli produkt znajduje się w środowisku, w którym temperatura wykracza poza dopuszczalny zakres, należy wyłączyć urządzenie i poczekać, aż temperatura robocza ustabilizuje się w określonym zakresie.
- Nie dopuszczać do przedostania się płynów na produkt.

Nieprzestrzeganie instrukcji obsługi może spowodować nieprawidłowe działanie produktu i unieważnienie gwarancji.

UA

Дякуємо, що обрали Proove Gaming! Будь ласка, уважно прочитайте посібник користувача перед використанням продукту.

Параметри продукту

Матеріал: ABS
Версія Bluetooth: 5.4
Протоколи: A2DP, HFP, HSP, AVRCP
Декодер: SBC
Розмір динаміка: Ø40мм
Порт: Type-C
Чутливість динаміка: 112±3дБ
Чутливість мікрофона: -42±3дБ
Тип батареї: літієва
Ємність акумулятора: 600мАг
Час роботи: ~34 год
Час зарядки батареї: 2 год
Режими роботи: Bluetooth, AUX
Робоча напруга: 3.7V
Діапазон частот: 20Гц-20кГц
Опір: 32Ω±15%
Розмір продукту: 185x82.5x193мм
Вага: 230г

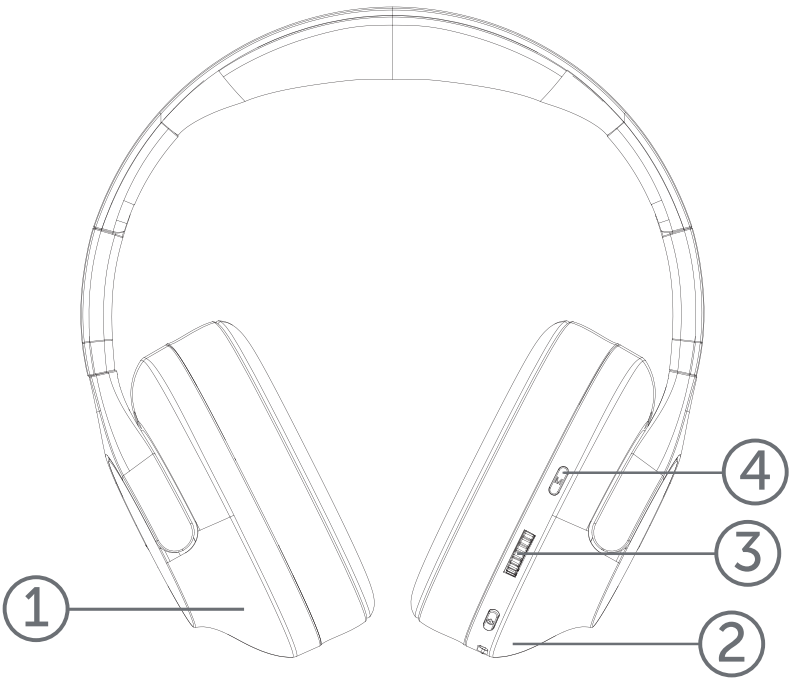

Комплектація

- Навушники x1
- Аудіокабель x1
- Кабель Type-C для зарядки x1
- Гарантійний талон x1
- Посібник користувача x1
- Наліпки x1

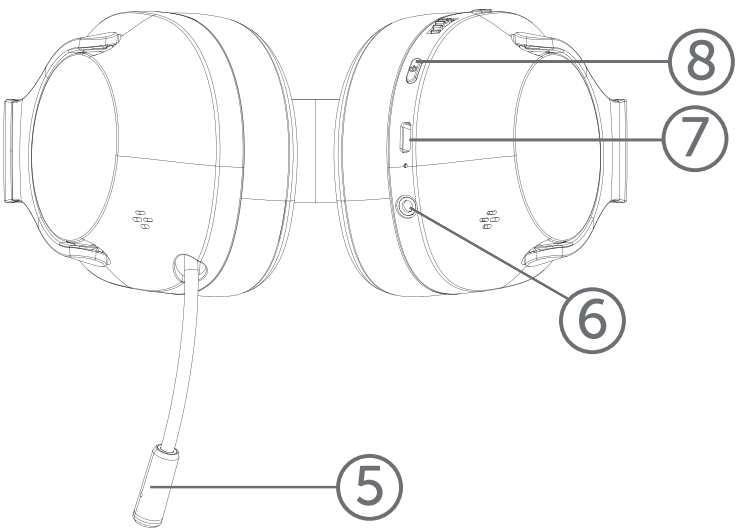

Деталі продукту

1. Лівий навушник
2. Правий навушник
3. Коліщатко регулювання гучності
4. Кнопка M
5. Висувний мікрофон
6. Роз'єм AUX
7. Порт Type-C
8. Кнопка POWER

Експлуатація пристрою

Опис індикаторів LED:

Стан	**Опис**
Сполучення	Миготіння червоним і синім
Включення	Синій індикатор горить протягом 2 секунд, а потім переходить у стан сполучення, блимаючи червоним і синім по черзі
Режим очікування	Стабільний синій
Низький заряд батареї	Миготіння червоним
Зарядка	Стабільний червоний, вимикається після повного зарядження

Основні функції клавіш:

Функція	**Опис**
Включення	Утримуйте кнопку POWER на 2 секунди для включення. Індикатор миготить червоним і синім.
Вимкнення	Утримуйте кнопку POWER на 2 секунди для вимкнення.

Управління гучністю:

Дія	**Опис**
Гучність	Повертайте кнопку для регулювання гучності.

Управління треками:

Дія	**Опис**
Наступний трек	Натисніть двічі кнопку POWER.
Попередній трек	Натисніть тричі кнопку POWER.

Багатофункціональна кнопка:

Дія	**Опис**
Пауза музики	Натисніть кнопку POWER.
Відтворення музики	Натисніть кнопку POWER.
Відповідь на дзвінок	Натисніть кнопку POWER.
Завершення дзвінка	Натисніть кнопку POWER.
Відхилення дзвінка	Натисніть кнопку POWER.

Вимкнення/ввімкнення мікрофона:

Дія	**Description**
Вимкнення мікрофона	Натисніть "M" для вимкнення мікрофона, індикатор погасне з голосовим повідомленням..
Ввімкнення мікрофона	Натисніть "M" знову для ввімкнення мікрофона з голосовим повідомленням.

Підключення

1. Під час першого використання цієї гарнітури вам потрібно налаштувати її як пристрій введення та виведення.
2. Клацніть правою кнопкою миші на значку динаміка на панелі завдань і виберіть "Звуки".
3. Встановіть пристрій "PG Bliss" як значення за замовчуванням у вкладці "Відтворення".

Додаток-еквалайзер для навушників

1. Встановіть додаток-еквалайзер на ваш телефон. Завантажити його можна з офіційного сайту за QR-кодом.



QR for App

2. Підключіть навушники до телефону через Bluetooth. Еквалайзер працює з навушниками тільки в разі підключення через Bluetooth.
3. Відкрийте додаток і переконайтеся, що навушники правильно розпізнані.
4. Налаштуйте еквалайзер відповідно до ваших уподобань для отримання оптимального звуку.

Застереження

- Використовуйте 5V-1A/5V-2A зарядний пристрій для зарядки навушників. Використання зарядного пристрою з більшою напругою може пошкодити пристрій.
- Якщо навушники не використовуються більше ніж 3 місяці, заряджайте їх перед використанням.
- При отриманні навушників повністю зарядіть їх перед використанням.
- Не можна відкривати або модифікувати продукти.
- Не розбирайте пристрої та не намагайтеся виконати його обслуговування самостійно.
- Якщо виріб перебуває в середовищі, температура якого виходить за межі допустимого діапазону, вимкніть пристрій і зачекайте, поки робоча температура стабілізується.
- Не допускайте потрапляння рідини на виріб.

Порушення правил експлуатації може призвести до втрати можливості експлуатації обладнання та втрати гарантії.

RU

Спасибо, что выбрали Proove Gaming! Пожалуйста, внимательно прочитайте руководство пользователя перед использованием продукта.

Параметры продукта

Материал: ABS
Версия Bluetooth: 5.4
Протоколы: A2DP, HFP, HSP, AVRCP
Декодер: SBC
Размер динамика: Ø40мм
Порт: Type-C
Чувствительность динамика: 112±3дБ
Чувствительность микрофона: -42±3дБ
Тип аккумулятора: литиевый
Емкость аккумулятора: 600мАч
Время работы: ~34 ч
Время зарядки батареи: 2 ч
Режимы работы: Bluetooth, AUX
Рабочее напряжение: 3.7V
Диапазон частот: 20Гц-20кГц
Сопротивление: 32Ω±15%
Размер продукта: 185x82.5x193мм
Вес: 230г

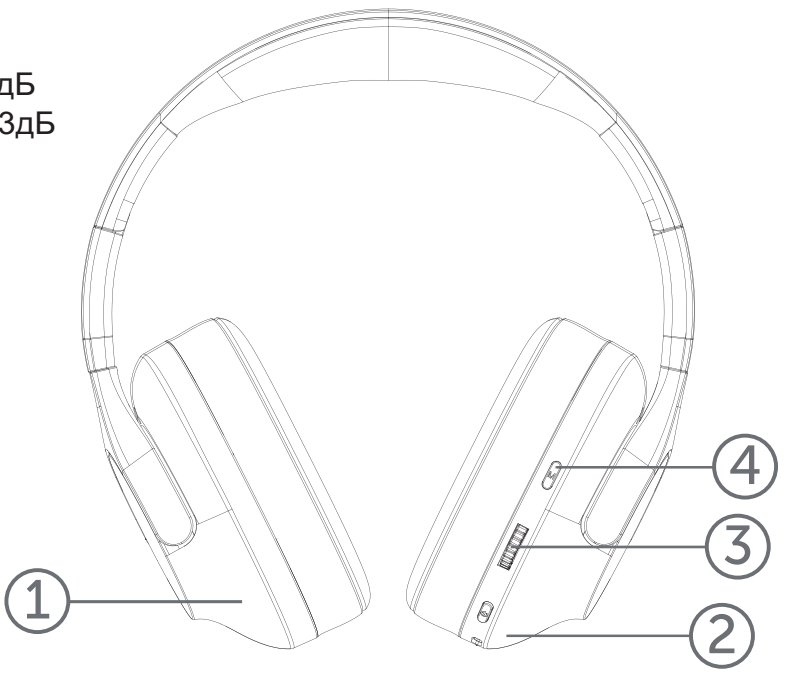

Комплектация

- Наушники x1
- Аудиокабель x1
- Кабель Type-C для зарядки x1
- Гарантийный талон x1
- Руководство пользователя x1
- Стикеры x1

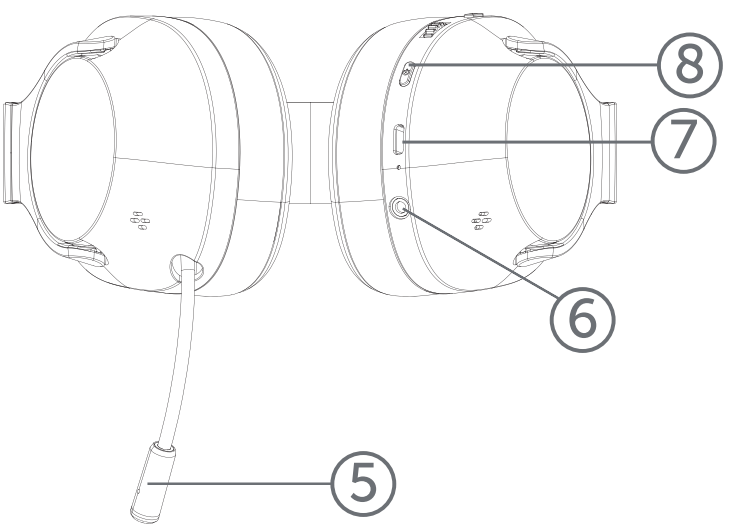

Детали продукта

1. Левый наушник
2. Правый наушник
3. Колесико регулировки громкости
4. Кнопка M
5. Выдвижной микрофон
6. Разъем AUX
7. Порт Type-C
8. Кнопка POWER

Эксплуатация продукта

Описание индикаторов LED:

Состояние	**Описание**
Сопряжение	Мигание красным и синим
Включение	Синий индикатор горит в течение 2 секунд, а затем переходит в состояние сопряжения, попеременно мигая красным и синим цветом
Режим ожидания	Стабильный синий
Низкий заряд батареи	Мигание красным
Зарядка	Стабильный красный, выключается после полной зарядки

Основные функции клавиш:

Функция	**Описание**
Включение	Удерживайте кнопку POWER на 2 секунды для включения. Индикатор мигает красным и синим.
Выключение	Удерживайте кнопку POWER на 2 секунды для выключения.

Управление громкостью:

Действие	**Описание**
Громкость	Поворачивайте кнопку для регулировки громкости.

Управление треками:

Действие	**Описание**
Следующий трек	Дважды нажмите кнопку POWER.
Предыдущий трек	Трижды нажмите кнопку POWER.

Многофункциональная кнопка:

Действие	**Description**
Пауза музыки	Нажмите кнопку POWER.
Воспроизведение музыки	Нажмите кнопку POWER.
Ответ на звонок	Нажмите кнопку POWER.
Завершение звонка	Нажмите кнопку POWER.
Отклонение звонка	Дважды нажмите кнопку POWER.

Отключение/включение микрофона:

Действие	**Описание**
Отключение микрофона	Нажмите "M" для отключения микрофона, индикатор погаснет с голосовым оповещением.
Включение микрофона	Нажмите "M" снова для включения микрофона с голосовым оповещением.

Подключение

1. При первом использовании этой гарнитуры вам необходимо настроить ее в качестве устройства ввода и вывода.
2. Щелкните правой кнопкой мыши на значок динамика на панели задач и выберите "Звуки".
3. Установите устройство "PG Bliss" в качестве значения по умолчанию на вкладке "Воспроизведение".

Приложение-эквалайзер для наушников

1. Установите приложение-эквалайзер на ваш телефон. Скачать его можно с официального сайта по QR-коду.

QR for App

2. Подключите наушники к телефону по Bluetooth. Эквалайзер работает с наушниками только при подключении по Bluetooth.
3. Откройте приложение и убедитесь, что наушники правильно распознаны.
4. Настройте эквалайзер согласно вашим предпочтениям для получения оптимального звука.

Предостережение

- Используйте зарядное устройство 5V-1A/5V-2A для зарядки наушников. Использование зарядного устройства с более высоким напряжением может повредить устройство.
- Если наушники не используются более 3 месяцев, зарядите их перед использованием.
- Для длительных периодов неиспользования рекомендуется заряжать наушники раз в 3 месяца, чтобы эффективно защитить срок службы батареи.
- При получении наушников полностью зарядите их перед использованием.
- Нельзя открывать или модифицировать продукты.
- Не разбирайте устройства и не пытайтесь провести их обслуживание самостоятельно.
- Если продукт находится в среде, температура которой выходит за пределы допустимого диапазона, выключите устройство и подождите, пока рабочая температура стабилизируется.
- Не допускайте попадания на продукт жидкости.

Нарушение правил эксплуатации может привести к потере работоспособности продукта и потере гарантии.

WARNING



Please follow the above safety instructions otherwise it will cause fire, electric shock, damage or other damage.

Shenzhen Anyway Technology Co., Ltd.
6005# SEG Plaza, Huaqiang North, Futian District, Shenzhen, China
Designed by Proove Gaming. Made in China

Join Proove on social media!

PROOVE GAMING